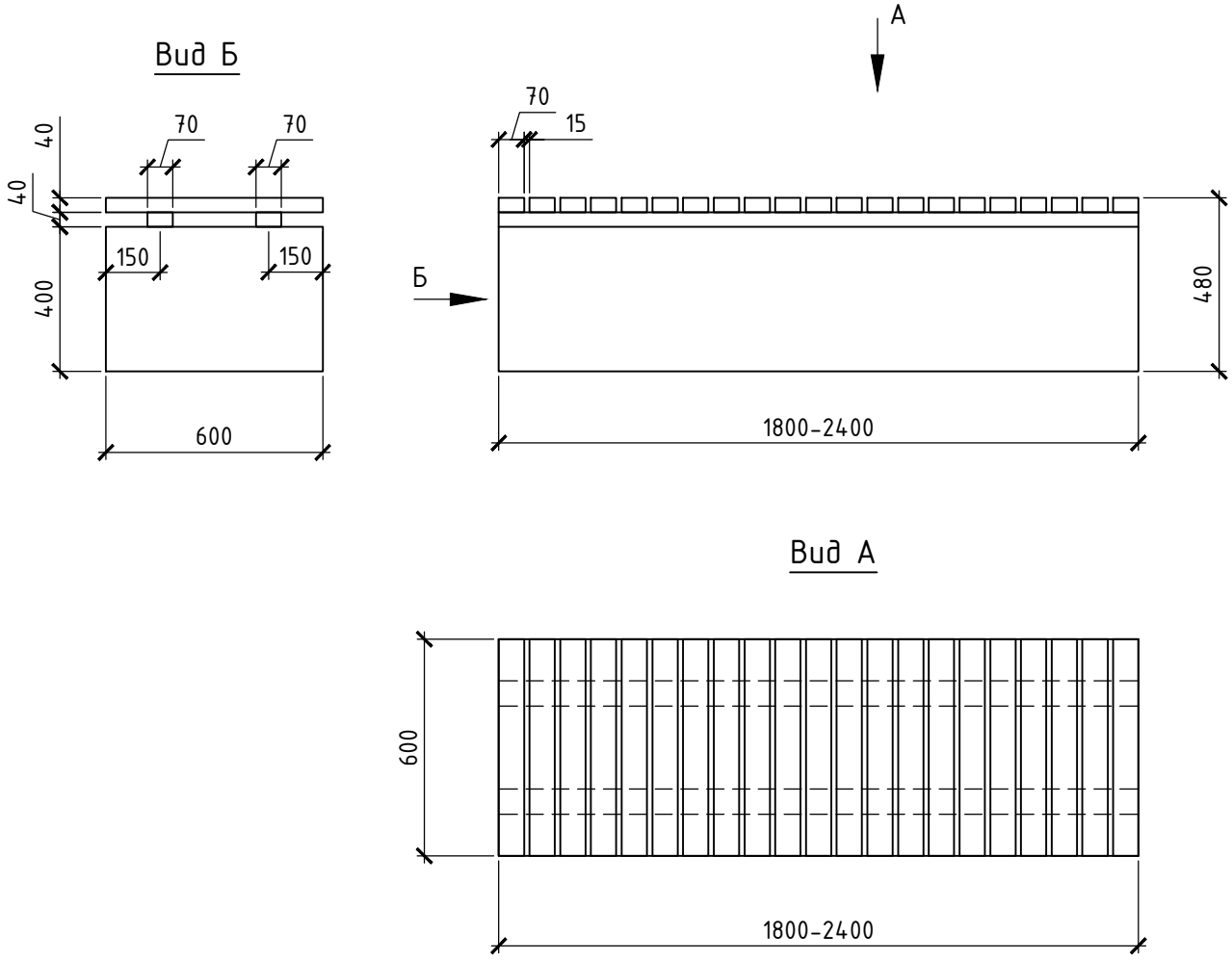

Согласовано

Взам. инв. №

Подпись и дата

Инв. № подл.

Изм.	Кол.уч	Лист	№док	Подпись	Дата
Разработал					
Н.контр.					

Стадия	Масса	Масштаб
Лист	Листов	